Buyurtmachi: Samarqand v. hokimligi
"Yagona buyurtmachi" DUK

Movorounnahr
arch design

Ishchi loyiha. Kattaqo‘rg‘on tumani "Burgansoy" MFYdagi 73-son maktabni mukammal ta'mirlash

Albom-3.7

LOYIHA HUJJATLARI

Bo'lim: Tashqi elektr tarmog'i. TET.

Samarqand 2026

Buyurtmachi: Samarqand v. hokimligi
"Yagona buyurtmachi" DUK

Movorounnahr
arch design

Ishchi loyiha. Kattaqo‘rg‘on tumani "Burgansoy" MFYdagi 73-son maktabni mukammal ta'mirlash

LOYIHA HUJJATLARI

Bo'lim: Tashqi elektr tarmog'i. TET.

«MOVAROUNNAHR ARCH DESIGN» MChJ direktori	Bahronov B.
Loyiha bosh arxitektori	Rahmonqulov S.
Loyiha bosh muhandisi	Shopulatov A.

Samarqand 2026

Ведомость рабочих черчежей		
№	Наименование	Примечание
1	Общие данные	НЭС-1
2	Генплан энергоснабжения ВЛ-10 кВ	НЭС-2
3	Генплан энергоснабжения КЛ-0,4 кВ	НЭС-3
4	Однолинейная схема ТП Таблица выбора мощности трансформатора	НЭС-4
5	Фундамент под ГКТП.	НЭС-5
6	План заземления ТП	НЭС-6
7	Кабельный журнал	НЭС-7
8	Прокладка кабеля 0,4 кВ в траншее	НЭС-8
9	Схема включения счетчика	НЭС-9

Ведомость ссылочных и прилагаемых документов	
Обозначение	Наименование
	Ссылочные документы
ПУЭ-2011	Правила устройства электроустановок
5.407-11	Заземление и зануление электроустановок
СНиП 3.05.85	Правила прокладки кабеля напряжением до 10кв

Основные показатели проекта			
№	Наименование	Едн. из.	Количество
1	Напряжение электросети	В	380 / 220
2	Категория электроснабжения		II
3	Расчетная мощность	kW	94,7

Проект соответствует требованиям технологических, санитарно-гигиенических, противопожарных и других норм, действующих на территории Республики Узбекистан и обеспечивает безопасную для жизни и здоровья эксплуатацию объекта при соблюдении предусмотренных рабочими чертежами мероприятий.

Главный инженер проекта:

ПОЯСНИТЕЛЬНАЯ ЗАПИСКА

Проект энергоснабжения Kattaqo'rg'on tumani "Burgansoy" MFYdagi 73-son maktabni rekonstruksiya qilish (420 o'rinli o'quv binosini mukammal ta'mirlash) выполнен на основании ТУ САМ ПТЭС за №18214206911 от 20.04.2026 г.

Установленная мощность Ру=105,3 кВт.

Расчетная мощность Рр=94,7 кВт.

По надежности энергоснабжение объект относятся к потребителям II категории.

Точкой подключения основного источника электроснабжения принять ближайшую существующую в./в опору ВЛ-10 кВ фид. "Yonbosh", на которой необходимо заменить существующую опору на ответвительную анкерную опору ОА10-1, затем КЛ-0,4 кВ выполнен кабелем АПвПу-3(1х70) мм2 длиной 20 м в траншее в земле до проектного ТП.

Предусмотрена установка ТП-ГКТП с ТМ-160кВА.

От ТП предусмотрена прокладка кабеля АВВГ разного сечения в траншее в земле до щитов объекта.

Для резервного энергоснабжения теплонососа предусмотрена установка ДЭС мощностью 10 кВт.

Наружное освещение территории объекта выполнено LED светильниками на установленными на металлических опорах. Управление наружным освещением предусмотрено комплектно.

Кабели прокладываются в траншее на глубину 0,7 м от планировочной отметки земли в слое песка по 10см в каждую сторону. Все пересечения и сближении кабельных линий с подземными инженерными коммуникациями выполнить согласно норм и в местах пересечения кабель проложить в а/цементных трубах Д=100мм.

Учет электроэнергии предусмотрен электронным активно-реактивным счетчикам EX-518 прямого включения с системой АИИСКУЭ на н./в. щите проектного ТП, установленного в отдельном запирающемся шкафу.

Проектом предусмотрен контур заземления проектной трансформаторной подстанции, всех щитов, ГРЩ и ДЭС. Сопротивление растеканию тока не должно превышать 4 ома для ТП, всех щитов, ГРЩ, ДЭС.

При производстве электромонтажных работ выполнять требования ПУЭ и ПТБ.

				Buyurtmachi: Samarqand v. hokimligi "Yagona buyurtmachi" DUK			НЭС
				Kattaqo‘rg‘on tumani "Burgansoy" MFYdagi 73-son maktabni rekonstruksiya qilish (420 o‘rinli o‘quv binosini mukammal ta'mirlash)			
Lavozimi	Familiya	Imzo	Sana				
Direktor	Bahronov B.			Kapital ta'mir	Bosqich	Varaq	Varaqalar
LBI	Shopulatov A.				IL	1	9
LBA	Rahmonqulov S.						
Bajardi				Общие данные	Movorounnahr arch design		

Bosh reja

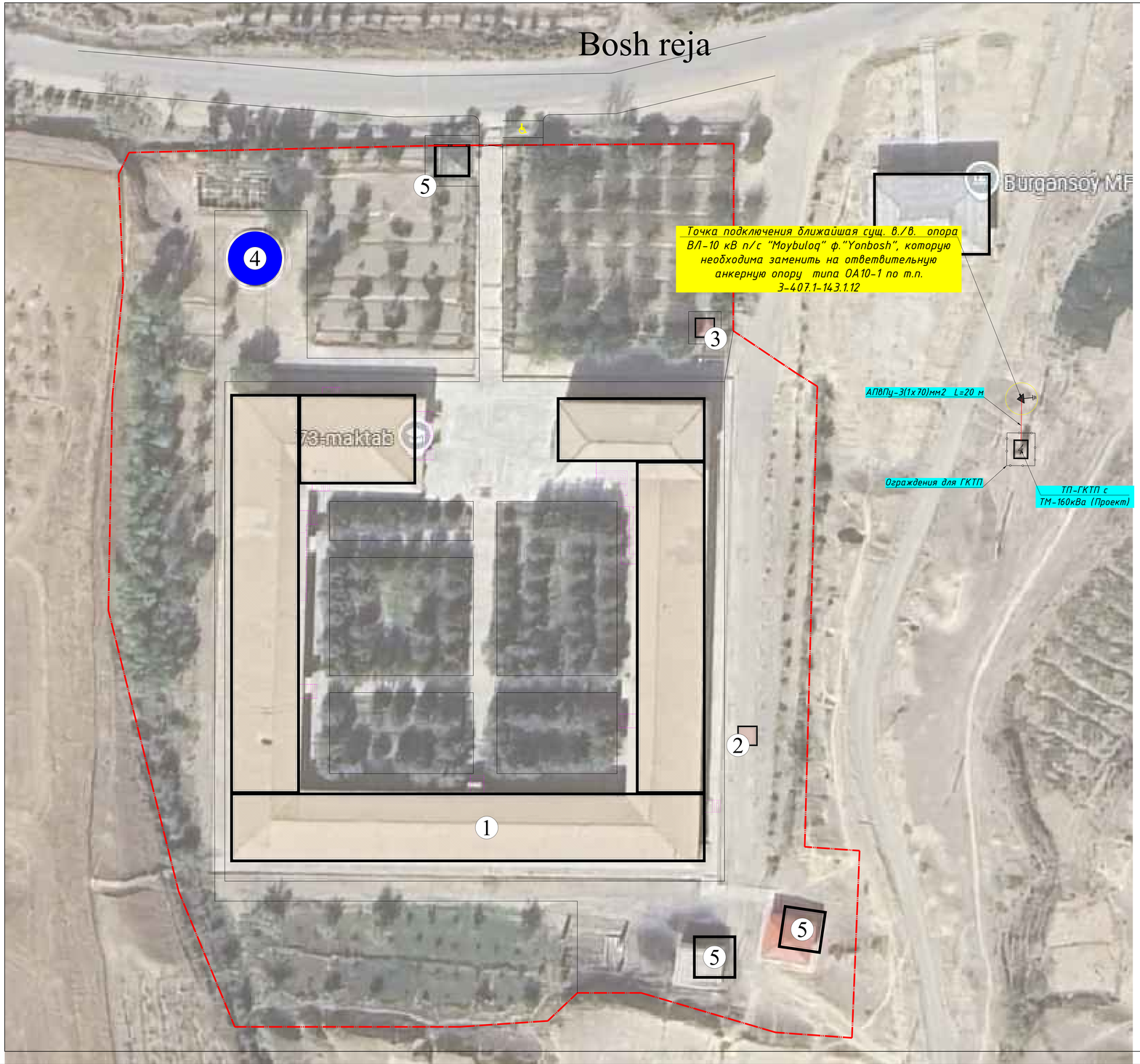

Holat rejasi

T/r	Bino va inshootlar nomlanishi	Qavati	Binolar soni	Maydoni m²						Qurilish hajmi m³	
				Yashash maydoni		Qurilish maydoni		Umumiy maydoni			
				Bino	Hammasi	Bino	Hammasi	Bino	Hammasi	Bino	Hammasi
Loyihalanayotgan bino va inshootlar											
1	420 o'rinli o'quv binosi (ta'mir)	1	5	---	---	---	---	---	---	---	---
2	Qozonxona	1	1	0	0	8.1	8.1	5	5	22	22
3	TOPLOS	---	1	---	---	---	---	---	---	---	---
Mavjud bino inshootlar											
4	Yong'inga qarshi suv saqlash insh.ti	---	1	---	---	---	---	---	---	---	---
5	Mavjud binolar	1	3	---	---	---	---	---	---	---	---

Трансформаторная подстанция типа ГКТП с ТМ-160 кВА

Главный распределительный щит

w1 — Кабель высоковольтный магистральный прокл. в траншее на гл. 0,7м

w2 — Кабель низковольтный магистральный прокл. в траншее на гл. 0,7м

Кабель проложенный в трубе

Lavozimi	Familiya	Imzo	Sana
Direktor	Bahronov B.		
LBI	Shopulatov A.		
LBA	Rahmonqulov S.		
Bajardi			

Buyurtmachi: Samarqand v. hokimligi "Yagona buyurtmachi" DUK

НЭС

Kattaqo'rg'on tumani "Burgansoy" MFYdagi 73-son maktabni rekonstruksiya qilish (420 o'rinli o'quv binosini mukammal ta'mirlash)

Kapital ta'mir

Bosqich	Varaq	Varaqalar
IL	2	9

Генплан энергоснабжения ВЛ-10 кВ

Movorounnahr arch design

Bosh reja

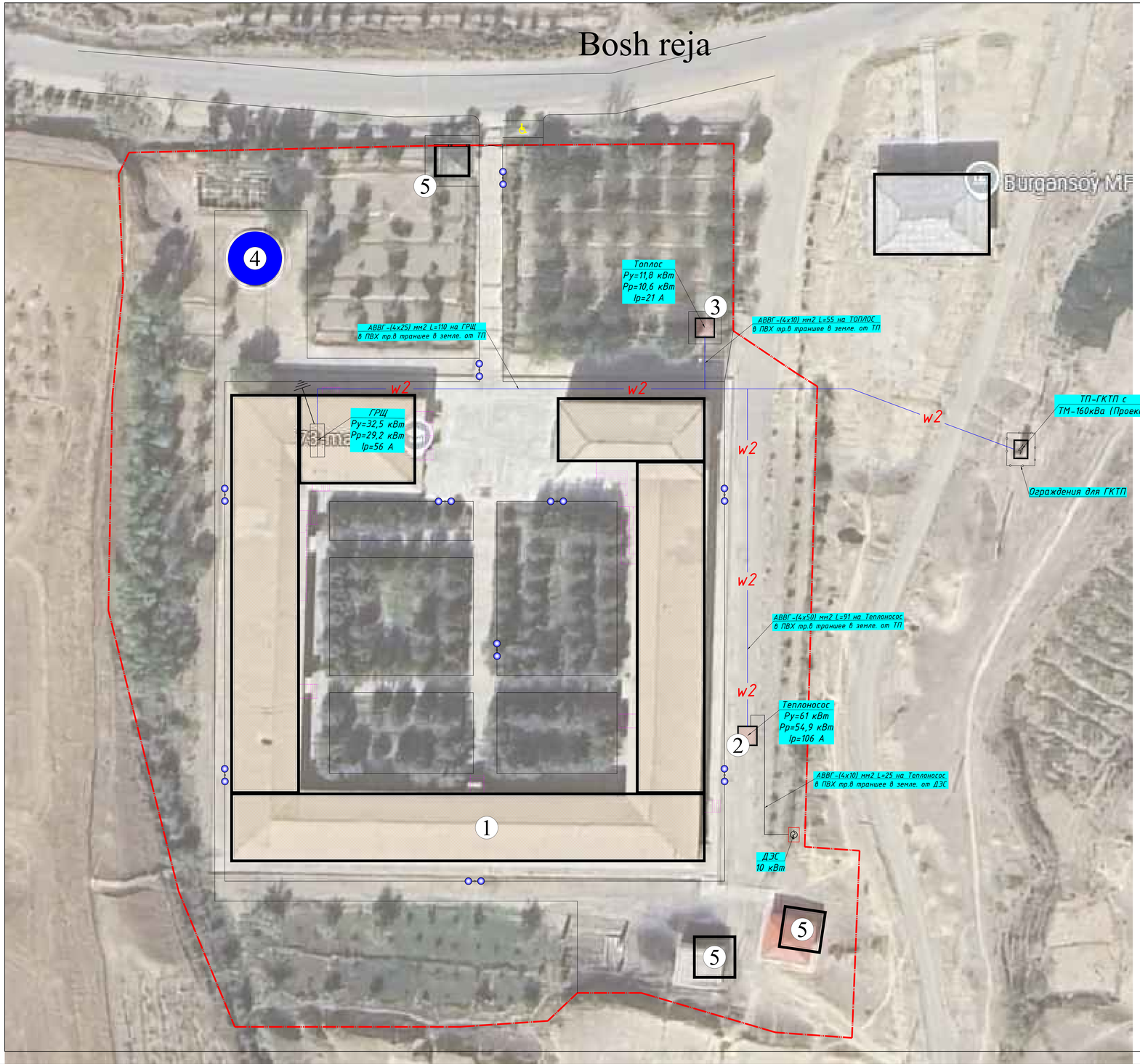

Прокладка кабеля в траншее

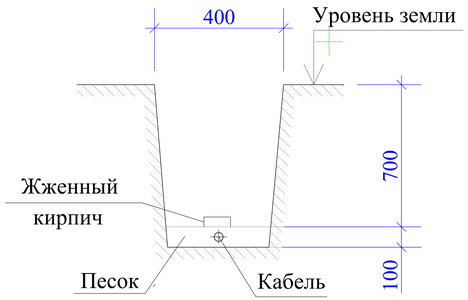

T/r	Bino va inshootlar nomlanishi	Qavati	Binolar soni	Maydoni m²						Qurilish hajmi m³	
				Yashash maydoni		Qurilish maydoni		Umumiy maydoni			
				Bino	Hammasi	Bino	Hammasi	Bino	Hammasi	Bino	Hammasi
Loyihalanayotgan bino va inshootlar											
1	420 o‘rinli o‘quv binosi (ta'mir)	1	5	---	---	---	---	---	---	---	---
2	Qozonxona	1	1	0	0	8.1	8.1	5	5	22	22
3	TOPLOS	---	1	---	---	---	---	---	---	---	---
Mavjud bino inshootlar											
4	Yong‘inga qarshi suv saqlash insh.ti	---	1	---	---	---	---	---	---	---	---
5	Mavjud binolar	1	3	---	---	---	---	---	---	---	---

Трансформаторная подстанция типа ГКТП с ТМ-160 кВА

Главный распределительный щит

w1 — Кабель высоковольтный магистральный прокл. в траншее на гл. 0,7м

w2 — Кабель низковольтный магистральный прокл. в траншее на гл. 0,7м

Кабель проложенный в трубе

				Buyurtmachi: Samarqand v. hokimligi "Yagona buyurtmachi" DUK	НЭС
				Kattaqo‘rg‘on tumani "Burgansoy" MFYdagi 73-son maktabni rekonstruksiya qilish (420 o‘rinli o‘quv binosini mukammal ta'mirlash)	
Lavozimi	Familiya	Imzo	Sana		
Direktor	Bahronov B.			Kapital ta'mir	Bosqich: IL; Varaq: 3; Varaqalar: 9
LBI	Shopulatov A.				
LBA	Rahmonqulov S.				
Bajardi				Генплан энергоснабжения КЛ-0,4 кВ	Movorounnahr arch design

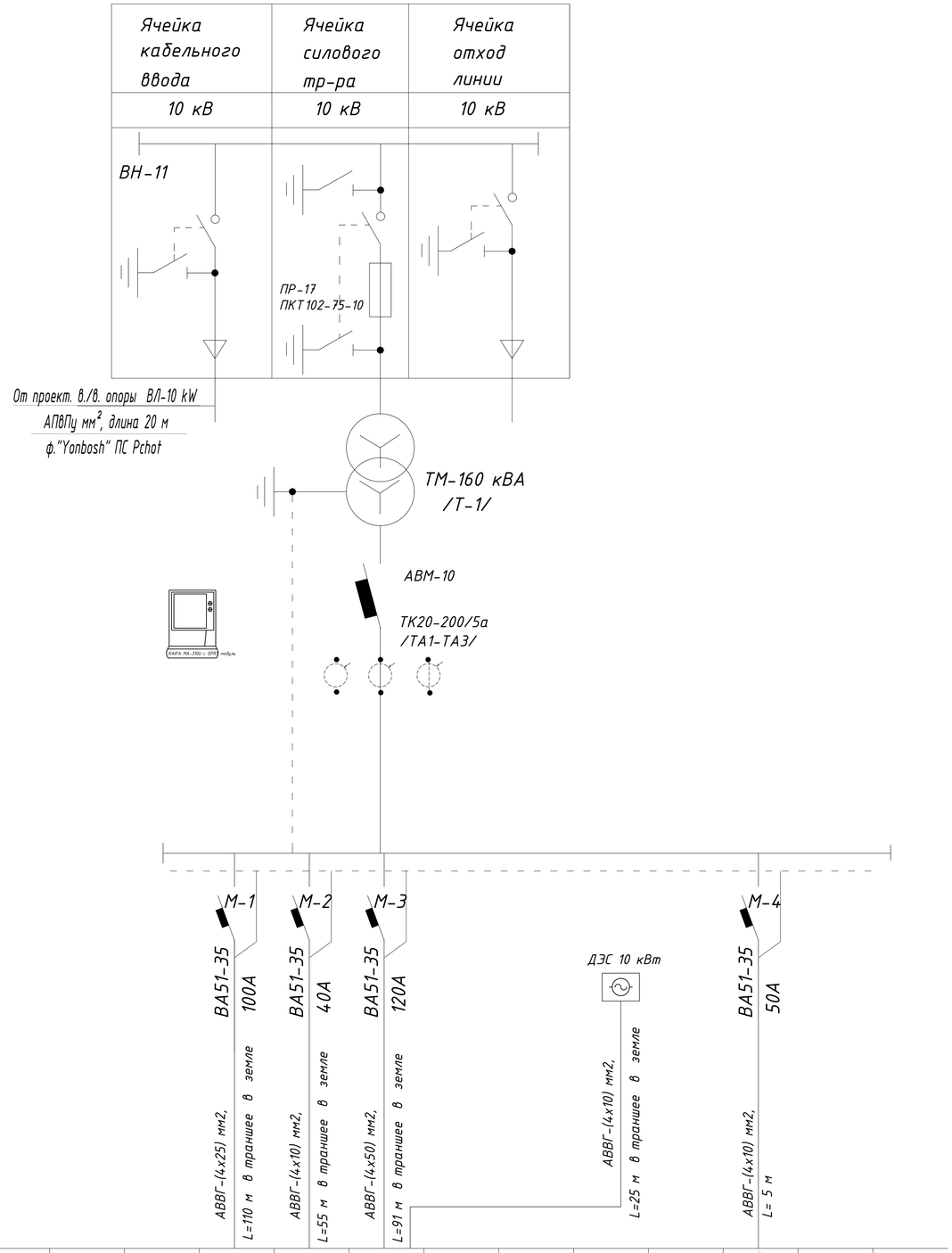

Данные питающей сети											
Тип 1н, А Расцепитель											
Тип напряжение, сечение (шинопровода) расчетный ток, А Установ. мощность, кВт											
Тип 1к,А расцепитель автомата уставка, а нагревательный э-т теплового реле Т-тепловой, уставка, А											
Маркировка или длина участка сети											
Маркировка или длина участка сети											
Условное обозначение на плане											
Тип				ГРЩ	Топлос	Теплонасос					
Ру, квт				32,5	11,8	61				УКРМ 25кВар	
Рр, квт				29,2	10,6	54,9					
Ток I н, А				56	21	106					
Наименование механизма по плану				ГРЩ объекта	Топлос	Теплоносос					

Таблица выбора мощности трансформатора

N	Наименование токоприемников	Рр кВт	Кс	cos f	S кВА
1	ГРЩ	29,2	1,0	0,9	33
2	Теплоносос	54,9	1,0	0,9	61
3	Топлос	10,6	1,0	0,9	11,7
	ИТОГО				105,7
	потери в тр-ре				0,3
	Всего	94,7			106
Выбираем тр-р мощностью 160 кВА					

Директивный cos ψ=0.97
Средний cos ψ = 0,9 и tg ф =0,484.
$O = P_y$*(tgф1-tgф2) =
94.7*(0,484-0,233) = 23.8 кВАр
принимаем конденсаторную
установку типа УКМ58-0.4-20-10 У3

ДЭС-10 кВТ	Генератор оборудован комплектной системой автозапуска в случаи при исчезновении основного питания и отключении генератора при восстановлении основного питания.

Lavozimi	Familiya	Imzo	Sana
Direktor	Bahronov B.		
LBI	Shopulatov A.		
LBA	Rahmonqulov S.		
Bajardi			

Buyurtmachi: Samarqand v. hokimligi "Yagona buyurtmachi" DUK

НЭС

Kattaqo‘rg‘on tumani "Burgansoy" MFYdagi 73-son maktabni rekonstruksiya qilish (420 o‘rinli o‘quv binosini mukammal ta'mirlash)

Kapital ta'mir

Bosqich	Varaq	Varaqalar
IL	4	9

Однолинейная схема ТП Таблица выбора мощности трансформатора

Movorounnahr arch design

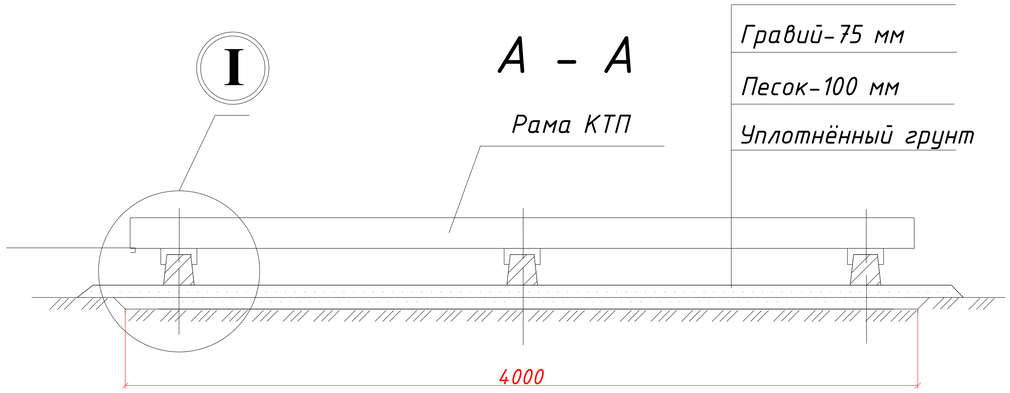

Марка, поз.	Обозначение	Наименование	Кол.	Масса ед.,кг	Приме-чание
1	3.407-57/87	Приставка ПТ 33-3	3	250	
2		Швеллер 14 П ГОСТ 8240-97 / С245 ГОСТ27772-88 L=300 мм	6	3,69	

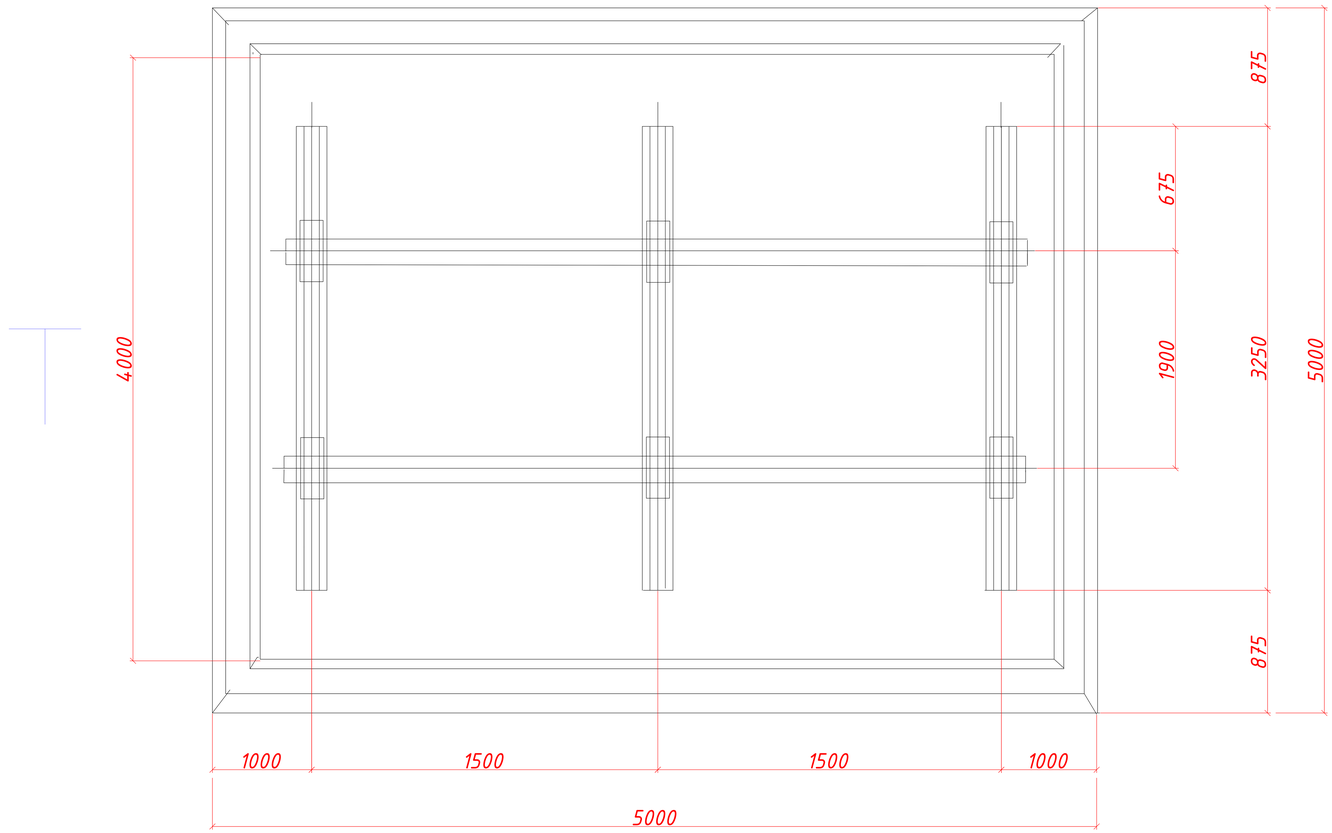

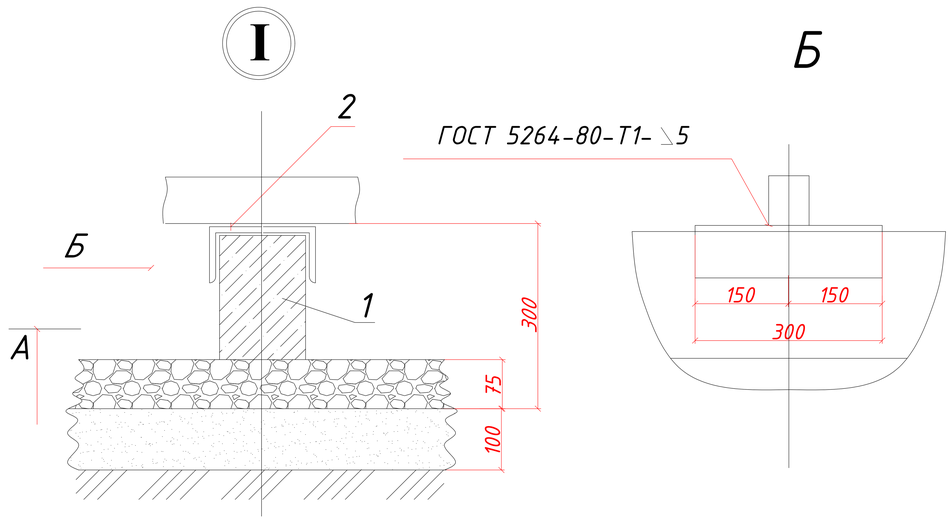

Электрод для сварки - Э42А ГОСТ 9467-75.

				Buyurtmachi: Samarqand v. hokimligi "Yagona buyurtmachi" DUK			НЭС
				Kattaqo‘rg‘on tumani "Burgansoy" MFYdagi 73-son maktabni rekonstruksiya qilish (420 o‘rinli o‘quv binosini mukammal ta'mirlash)			
Lavozimi	Familiya	Imzo	Sana				
Direktor	Bahronov B.			Kapital ta'mir	Bosqich	Varaq	Varaqalar
LBI	Shopulatov A.				IL	5	9
LBA	Rahmonqulov S.						
Bajardi				Фундамент под ГКТП.	Movorounnahr arch design		

План заземления

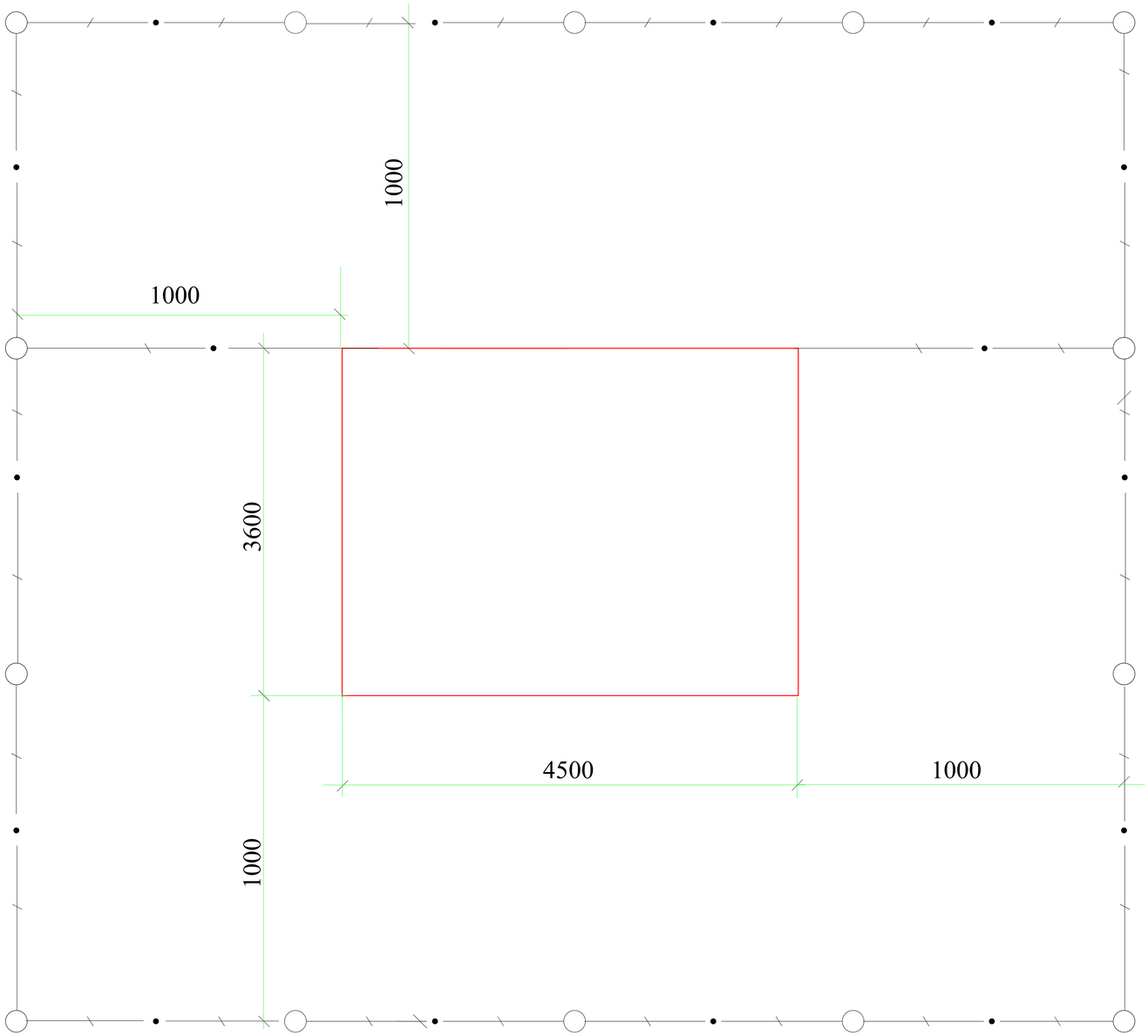

Марка поз.	ОБОЗНАЧЕНИЕ	НАИМЕНОВАНИЕ	Кол.	Масса един. (кг)
1.	ГОСТ 103-76*	Полоса Б-4х40 (м)	42	1.26
1.	ГОСТ 2590-71	Сталь d=16мм; L=3м (шт)	12	4.45

ПРИМЕЧАНИЕ

1.Сопротивление заземляющего контура не должно превышать 4 Ом в любое время года. Для достижения такого сопротивления в предусмотрен наружный контур заземления из полосовой стали 40х4мм, а вертикальные заземлители из стали d=16мм; L=3м.

Расчет контура заземления

Грунт суглинка P=1х10 ом х см Rз=4 Ом электроды заземления- стальной уголок 50х50 мм, L-3м.
Наружный контур- полосовая сталь 40х4 мм,L-45м
сопротивление одного электрода Rз= P/2ПL
Ln4L/d= 23.6 Ом.

Сопротивление свех электродов с учетом влияния полосы ΣRз=Rз/ПL=7.4 ом

Сопротивление полосы Rн= P/ 2ПL Lh Lr2 /Bh= 4.2 ом с учетом La 0.6 Rl=4.2/ 0.6= 4 Ом

Сопротивление заземления
Rз= ΣRз Rг/ Rз+ Rl=4 Ом

Lavozimi	Familiya	Imzo	Sana
Direktor	Bahronov B.		
LBI	Shopulatov A.		
LBA	Rahmonqulov S.		
Bajardi			

Buyurtmachi: Samarqand v. hokimligi "Yagona buyurtmachi" DUK

НЭС

Kattaqo‘rg‘on tumani "Burgansoy" MFYdagi 73-son maktabni rekonstruksiya qilish (420 o‘rinli o‘quv binosini mukammal ta'mirlash)

Kapital ta'mir

Bosqich	Varaq	Varaqalar
IL	6	9

План заземления ТП

Movorounnahr arch design

Взам.инв.№ | Подпись и дата | Инв.№ подл.

КАБЕЛЬНЫЙ ЖУРНАЛ

№ фидера	Начало трассы	Конец трассы	Марка и сечение кабеля	Длина,м	Способ прокладки
	ЛЭП-10кВ	ЛЭП-10кВ			
ф."Yonbosh"	ВЛ -10 кВ	ТП-ГКТП			
ф."Yonbosh"	Ячейка	оп.1	АПвПу-70 мм2;	L-60 м	в траншее гл.0,7м / по в/в опорам
	ЛЭП-0,4кВ	ЛЭП-0,4кВ			
1	Проектная ТП	ГРЩ	АВВГ-(4х25) мм2	110 м	в траншее гл.0,7м / асбест трубе d-100мм
2	Проектная ТП	Топлос	АВВГ-(4х10) мм2	55 м	в траншее гл.0,7м / асбест трубе d-100мм
3	Проектная ТП	Теплонасос	АВВГ-(4х50) мм2	91 м	в траншее гл.0,7м / асбест трубе d-100мм
4	Проектная ДЭС	Теплонасос	АВВГ-(4х10) мм2	25 м	в траншее гл.0,7м / асбест трубе d-100мм

				Buyurtmachi: Samarqand v. hokimligi "Yagona buyurtmachi" DUK			НЭС
				Kattaqo‘rg‘on tumani "Burgansoy" MFYdagi 73-son maktabni rekonstruksiya qilish (420 o‘rinli o‘quv binosini mukammal ta'mirlash)			
Lavozimi	Familiya	Imzo	Sana				
Direktor	Bahronov B.			Kapital ta'mir	Bosqich	Varaq	Varaqalar
LBI	Shopulatov A.				IL	7	9
LBA	Rahmonqulov S.						
Bajardi				Кабельный журнал	Movorounnahr arch design		

Траншея для кабеля

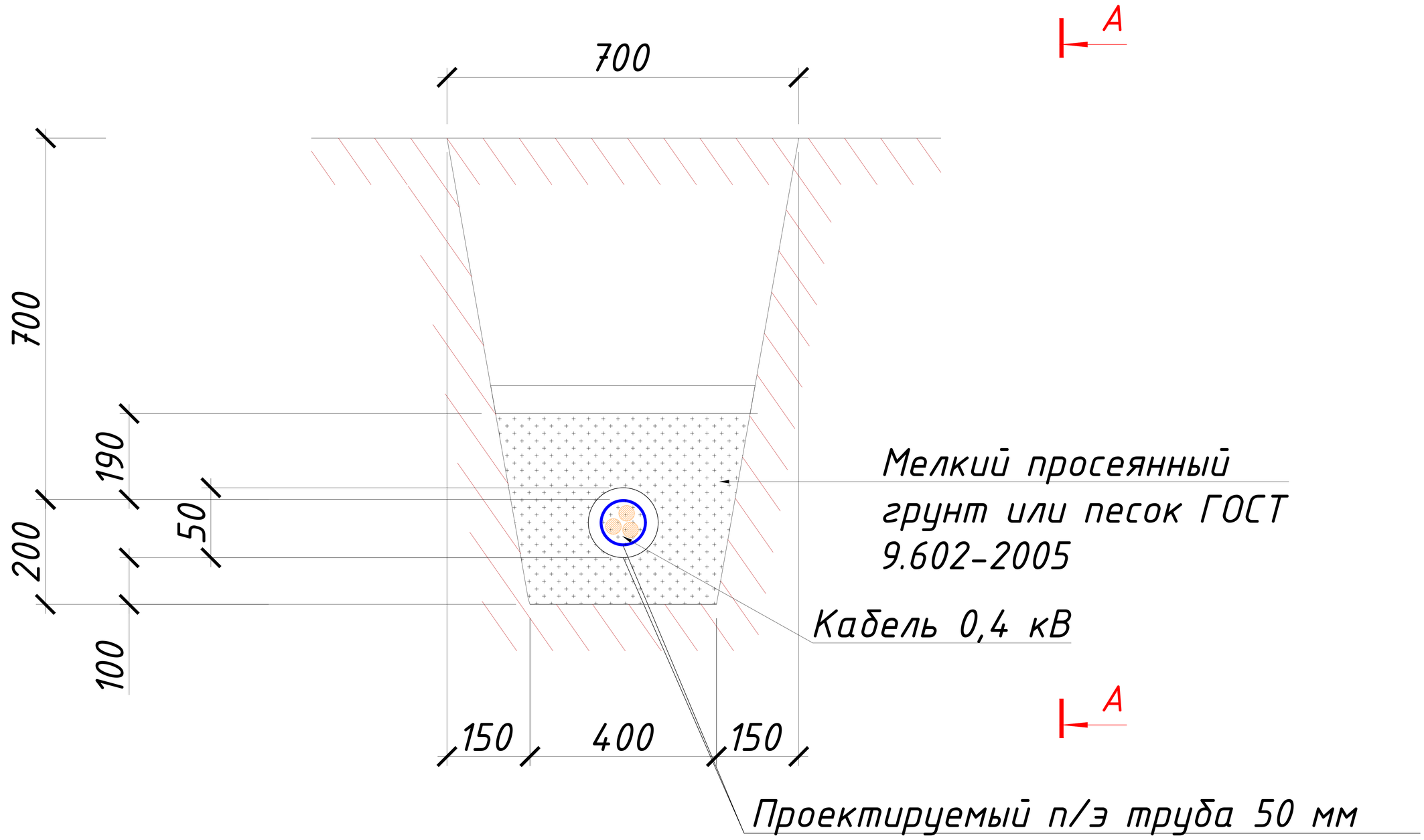

Разрез А - А

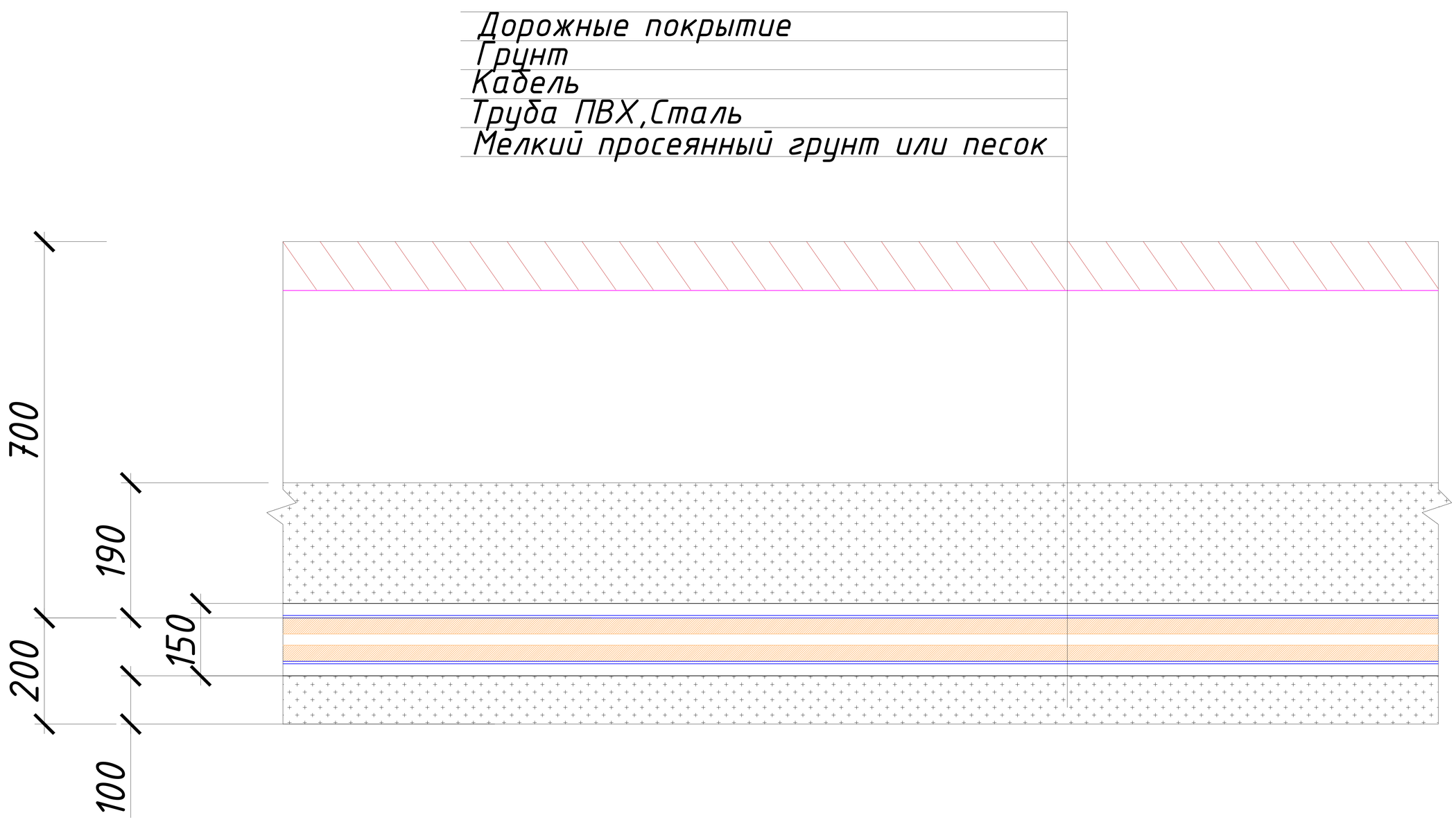

Примечание:

При прокладке кабеля в траншее кабели должны иметь снизу подсыпку и сверху засыпку слоем мелкой земли, не содержащей камней, строительного мусора, шлака.

Кабели прокладывается в траншее на глубину 0,7 м (1,0 м через автодорогами) от планировочной отметки, в слое песка по 10 см а кажвую сторону. Все пересечения и сближении кабельных линий с подземными инженерными коммуникациями и автодорогами выполнить согласно норм и в местах пересечения кабель проложить в ПВХ трубах и стальных трубах.

Однолинейная схема 0.4кВ с расположением аппаратуры учета.

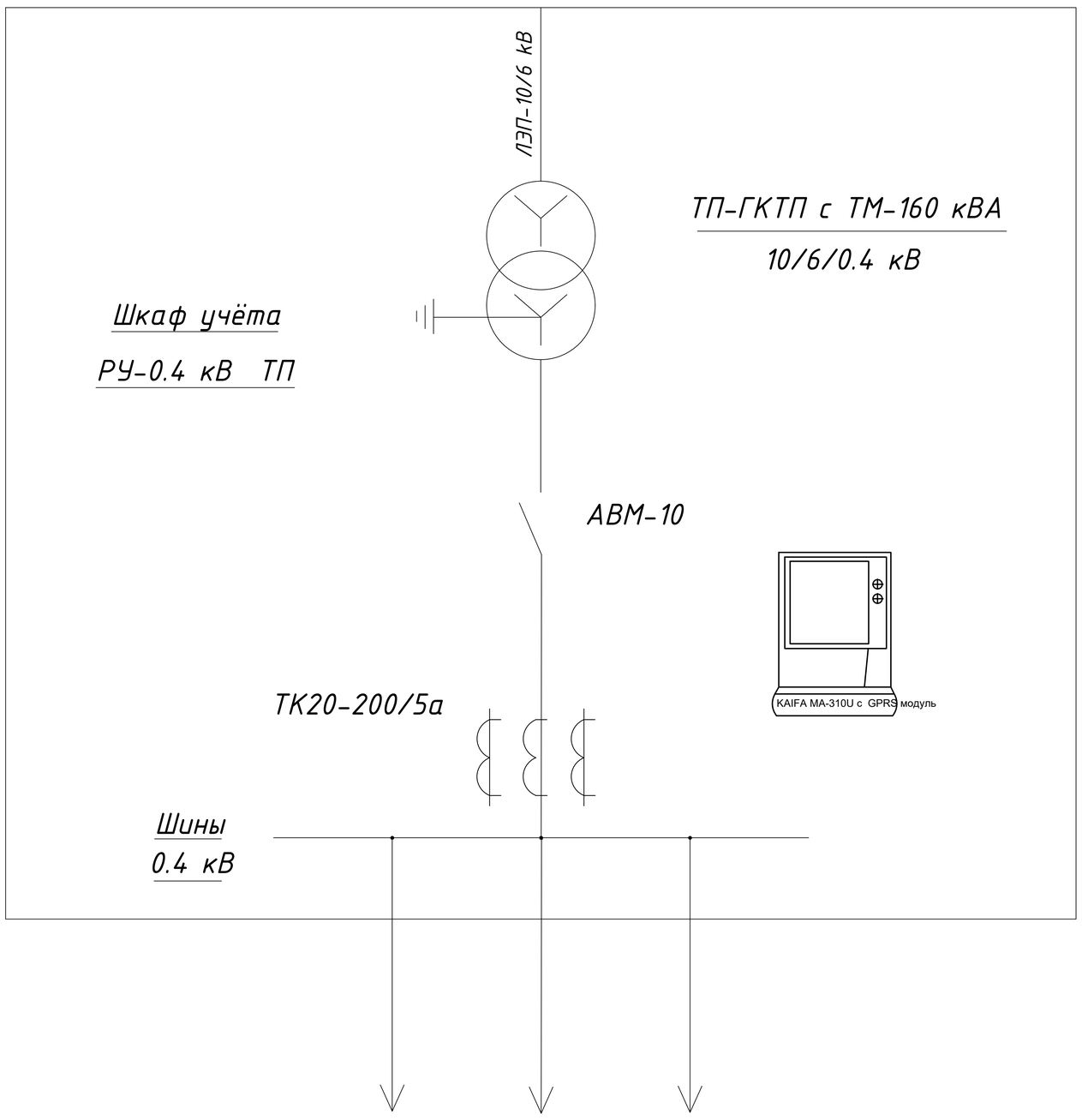

				Buyurtmachi: Samarqand v. hokimligi "Yagona buyurtmachi" DUK			НЭС
				Kattaqo‘rg‘on tumani "Burgansoy" MFYdagi 73-son maktabni rekonstruksiya qilish (420 o‘rinli o‘quv binosini mukammal ta'mirlash)			
Lavozimi	Familiya	Imzo	Sana				
Direktor	Bahronov B.			Kapital ta'mir	Bosqich	Varaq	Varaqalar
LBI	Shopulatov A.				IL	9	9
LBA	Rahmonqulov S.						
Bajardi				Схема включения счетчика	Movorounnahr arch design		

	Наименование и техническая характеристика	Тип, марка, обозначение документа, опросного листа	Код оборудования, изделия, материала	Завод изготовитель	Единица измерения	Количество		
1	2	3	4	5	6	В./В.	Н./В.	Н./О
1	Трансформатор силовой ГОСТ 12022-76	ГКТП-160 кВА/10/6/0,4			шт		1/1	
2	Трансформатор. Подстанции. Н./в. панель ТП Комплектуется: автоматический выключатель на ток 120 А, 3Р-1 шт; 100А, 3Р-1 шт; 50А, 3Р-1 шт; 40А, 3Р-1 шт, Счётчик KAIFA MA-310U, Трансформаторы тока ТК20-200/5-3 шт	ГКТП			шт		1	
3	Кабельная муфта наружная	КНТп-10			шт	1		
4	Концевая эпоксидная заделка	POLT-12D/1X-L12A			шт	1		
5	Стальная полоса 40х4мм	ГОСТ 1839-72			м		50	
6	Стальной уголок 50х50мм				м		15	
7	Кирпич				шт	2341		
8	Песок				$м^3$		11,2	
9	Труба Ф=150мм				м	60		
10	Устройство компенсации реактивной мощности	УКМ58-0,4-20-5 У3			шт	1		
11	Муфта концевая с наконечниками	4 КВН ТпН-1			шт		4	
12	Кабель альюминевый жилой	АВВГ 4х10 мм			м		80	
13	Кабель альюминевый жилой	АВВГ 4х25 мм			м		110	
14	Кабель альюминевый жилой	АВВГ 4х50 мм			м		91	
15	Кабель	АПвПу-70 мм2			м	60		
16	Ячейка в./в.				шт	1		
17	Стойка ж./б.	СВ-105			шт	2		
18	Плита ж./б.	П-3И			шт	2		
19	Изолятор	ШФ20-В			шт	7		
20	Траверс	ТМ			шт	2		
21	Метало конструкции				кг	1350		
22	Разъединительный пункт	РЛНД.1-10/400У1			шт	2		
23	ДЭС 10 кВт				шт		1	
24	Опоры освещения с LED светодиодный фонарь 150 Вт на солнечном батарее				шт		10	

				Buyurtmachi: Samarqand v. hokimligi "Yagona buyurtmachi" DUK			НЭС
				Kattaqo‘rg‘on tumani "Burgansoy" MFYdagi 73-son maktabni rekonstruksiya qilish (420 o‘rinli o‘quv binosini mukammal ta'mirlash)			
Lavozimi	Familiya	Imzo	Sana				
Direktor	Bahronov B.			Kapital ta'mir	Bosqich	Varaq	Varaqalar
LBI	Shopulatov A.				IL	1	5
LBA	Rahmonqulov S.						
Bajardi				Спецификация оборудования, изделий и материалов.	Movorounnahr arch design		

Номер строки	Наименование вида работ	Ед. изм.	Код		Коли-чество	Приме-чание
			Вида работ	Ед. изм.		
1	Установка разрядников	шт			3	
2	Установка мачтовой муфты	шт			1	
3	Установка траверса с изоляторами	шт			2+7	
4	Подвеска провода по опоре	км				
5	Прокладка кабеля по опоре	м			60	
6	Прокладка стальной трубы по опоре Ø 80 м	м			60	
7	Спуск заземлителя по опоре ст. прудком Ø 10мм	м			10	
8	Устройство контура заземления с					
9	забивкой электродов ст. прудком Ø 12 мм	м			12	
10	Установка промежуточных опор	шт				
11	Установка анкерных (двухстоечных) опор	шт			1	
12	Установка анкерных (трехстоечных) опор	шт			-	
13	Погрузка и выгрузка ж./б. изделий	Т			2,58	
14	Монтаж металлоконструкций	Т			1,35	
15	Рытье котлованов под опоры	м3			0,7	
16	Обмазка стоек опор и приставок					
17	битумной мастикой 2 раза (1 шт)	м2			1,8	
18	Рытье и зсыпка траншей для кабеля	м3			78,7	
19	в грунте II группы вручную					
20	То же механизмами	—//—			31,5	
21	Приготовление песчаной постели					
22	при количестве кабелей	м			281	
23	Установка РЛНД	шт			4	
24	Установка ячейка К-59	шт			-	
25	Прокладка асбестоцементных труб	м			-	
26	Прокладка кабеля весом до 3 кг в					
27	траншее	м			281	
28						
29	Покрытие кабеля кирпичем	шт			2341	
30						
	Монтаж концевой эпоксидной заделки	шт			2	

				Buyurtmachi: Samarqand v. hokimligi "Yagona buyurtmachi" DUK		НЭС
				Kattaqo‘rg‘on tumani "Burgansoy" MFYdagi 73-son maktabni rekonstruksiya qilish (420 o‘rinli o‘quv binosini mukammal ta'mirlash)		
Lavozimi	Familiya	Imzo	Sana			
Direktor	Bahronov B.			Kapital ta'mir	Bosqich	Varaq	Varaqalar
LBI	Shopulatov A.				IL	2	6
LBA	Rahmonqulov S.						
Bajardi				*Ведемость объемов строительно-монтажных работ электрооборудования и электроосвещения. ЛЭП-10 кВ*	Movorounnahr arch design	

Номер строки	Наименование вида работ	Ед. изм.	Код		Количество		Примечание
			Вида работ	Ед. изм.	н./в.	н./о.	
1	Рытье и зсыпка траншей для кабеля						
2	в грунте II группы вручную	м3			78,7		
3							
4	То же механизмами	—//—			31,5		
5							
6	Приготовление песчаной постели						
7	при количестве кабелей	м					
8	до 1-го				281		
9	до 2-х						
10	до 3-х						
11	до 4-х						
12	до 5-и						
13	до 6-и						
14							
15	Прокладка асбестоцементных труб	м					
16							
17	Прокладка кабеля весом до 2 кг в						
18	траншее	м			-		
19							
20	Прокладка кабеля весом до 3 кг в						
21	траншее	м			281		
22	Прокладка кабеля в коробе по						
23	потолку подвала	м			-		
24							
25	Прокладка кабеля в						
26	асбестоцементной трубе до 2 кг						
27							
28	Прокладка кабеля в						
29	асбестоцементной трубе до 3 кг	м					
30							

				Buyurtmachi: Samarqand v. hokimligi "Yagona buyurtmachi" DUK	НЭС
				Kattaqo‘rg‘on tumani "Burgansoy" MFYdagi 73-son maktabni rekonstruksiya qilish (420 o‘rinli o‘quv binosini mukammal ta'mirlash)	
Lavozimi	Familiya	Imzo	Sana		
Direktor	Bahronov B.			Kapital ta'mir	Bosqich / Varaq / Varaqalar
LBI	Shopulatov A.				IL / 2 / 6
LBA	Rahmonqulov S.				
Bajardi				*Ведемость объемов строительно-монтажных работ электрооборудования и электроосвещения*	Movorounnahr arch design

Номер строки	Наименование вида работ	Ед. изм.	Код		Коли-чество		Приме-чание
			Вида работ	Ед. изм.	н./в.	н./о.	
1	Сухая заделка кабеля сеч 2х6	шт					
2	То же 4х50				2		
3	То же 4х25				2		
4	То же 4х10				4		
5	То же 4х240						
6	То же 3х70+1х35						
7	То же 3х95+1х50						
8	То же 3х50+1х25						
9							
10	Монтаж рубильник с предохранителем	шт					
11							
12	Установка ДЭС 10 кВА	шт			1		
13							
14	Установка транс.подстанции типа ГКТП						
15	с трансформаторами по 160 кВА	шт			1		
16	с устройством контура заземления с						
17	забивкой электродов полос.сталь 40х4	м/кг			45/13		заземления
18	стальной пруток d=18 мм	шт/кг			3/18		ТП
19							
20	Устройство повторного контура						
21	заземления забивкой 2-х электродов						
22	(см. пруток d=12 мм, L=5 м), соед.						
23	между собой шиной						
24	(ст. пруток d=12мм)	м					
25							
26	Рытье котлованов под опоры						
27	освещения	м3					
28							
29							
30							

				Buyurtmachi: Samarqand v. hokimligi "Yagona buyurtmachi" DUK			НЭС
				Kattaqo‘rg‘on tumani "Burgansoy" MFYdagi 73-son maktabni rekonstruksiya qilish (420 o‘rinli o‘quv binosini mukammal ta'mirlash)			
Lavozimi	Familiya	Imzo	Sana				
Direktor	Bahronov B.			Kapital ta'mir	Bosqich	Varaq	Varaqalar
LBI	Shopulatov A.				IL	2	6
LBA	Rahmonqulov S.						
Bajardi				*Ведемость объемов строительно-монтажных работ электрооборудования и электроосвещения*	Movorounnahr arch design		

Номер строки	Наименование вида работ	Ед. изм.	Код		Коли-чество		Приме-чание
			Вида работ	Ед. изм.	н./в.	н./о.	
1	Заливка бетона под основание опор.	м3					
2							
3	Установка ж./б. опор освещения со						
4	светильником , кронштейном и						
5	щитком на одну группу	шт					
6							
7	Установка щита ИПРШ						
8							
9	Установка автоматического						
10	выключателя АП-25-2МТ	шт				1	
11							
12	Установка металлической опоры со						
13	светильником и щитком на одну						
14	группу	шт				10	
15							
16	Монтаж электронного счетчика СЕ-308	шт			1		
17							
18	Монтаж транформаторов тока	шт					
19							
20	Монтаж система АИИСКЭУ	шт			1		
21							
22							
23							
24							
25							
26							
27							
28							
29							
30							

				Buyurtmachi: Samarqand v. hokimligi "Yagona buyurtmachi" DUK			НЭС
				Kattaqo‘rg‘on tumani "Burgansoy" MFYdagi 73-son maktabni rekonstruksiya qilish (420 o‘rinli o‘quv binosini mukammal ta'mirlash)			
Lavozimi	Familiya	Imzo	Sana				
Direktor	Bahronov B.			Kapital ta'mir	Bosqich	Varaq	Varaqalar
LBI	Shopulatov A.				IL	2	6
LBA	Rahmonqulov S.						
Bajardi				*Ведемость объемов строительно-монтажных работ электроосвещения*	Movorounnahr arch design		